Bu projenin tüm hakları ALİMAR MAKİNA SAN. ve TİC. AŞ.'ye aittir. İzinsiz kullanılamaz çoğaltılamaz.

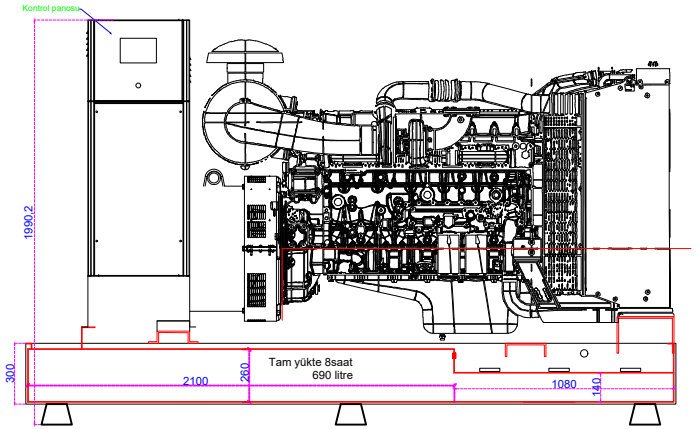

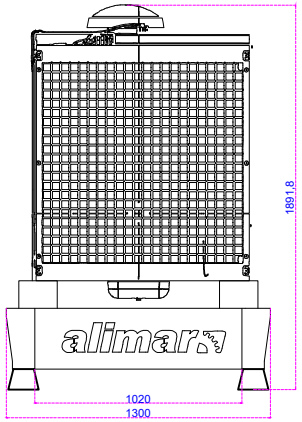

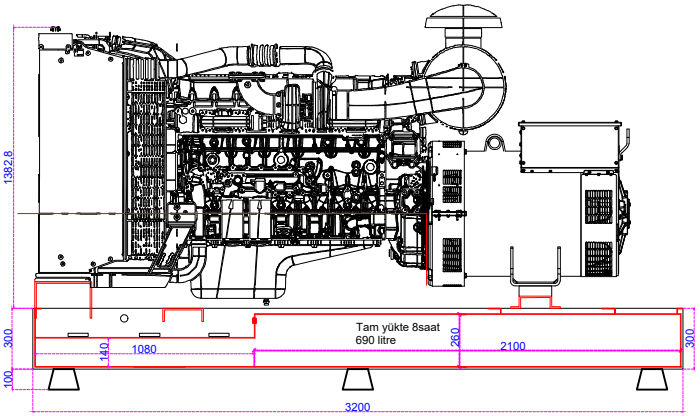

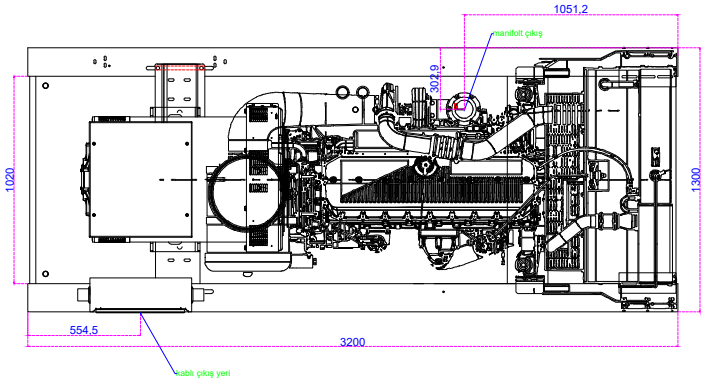

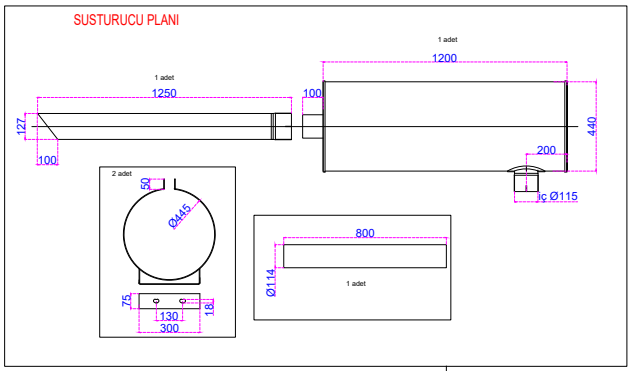

Revizyon Açıklaması / Rev.Description	0.2		Çizen / Drawn	Kontrol / Checked	Onay / Approved
	0.1				
	0.0		Açıklama / Description		
Rev. Tarihi / Rev.date					
Rev. yapan / Rev.By					
Stok Kodu / Stok Code					
Parça Adı / Project Name	ALMFPLS 450 KVA				

alimar

Ölçek / Scale	1:1	Birim / Color	Malzeme / Material	Çizim No / Drawing No	Revizyon / Revision
Ağırlık / Weight		Sayfa Numarası / Sheet Number			0.0
Boyut / Size	A3				

Sistem / Sheet	1
Toplam Sayfa / Total Sheets	1
Sayfa Numarası / Sheet No	1
Ölçek / Scale	1:1